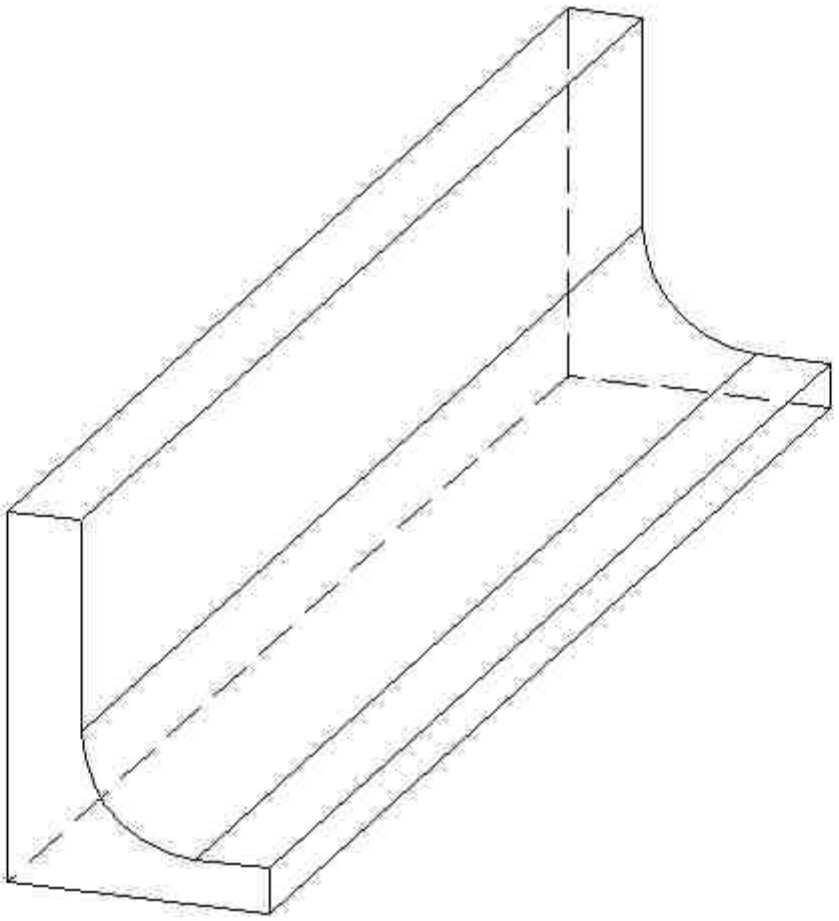

Allgemein-toleranzen DIN 7168			Maßstab 1:5	Gewicht
			Werkstoff Styropor PS30SE	
	Datum	Name	RoKaStyroTherm	
Bearb.	20.02.09	T.Schmitt		
Gepr.				
Norm				
MTS Schmitt				Blatt / Blätter
Urspr.			Ers. für:	Ers. durch:

[illegible]